ОТКРЫТОЕ АКЦИОНЕРНОЕ ОБЩЕСТВО
«СМОРГОНСКИЙ АГРЕГАТНЫЙ ЗАВОД»

КОСИЛКА
РОТОРНАЯ КТМ2

КАТАЛОГ ДЕТАЛЕЙ И СБОРОЧНЫХ ЕДИНИЦ

КТМ2-00.000 КДС

Настоящий каталог содержит основную номенклатуру сборочных единиц и деталей Косилки роторной КТМ2, агрегатируемой с мини-тракторами типа Беларус-132Н.

В каталоге разделы иллюстрированы рисунками, что дает возможность ознакомиться с конструкцией сборочных единиц и их деталями. Каталог является справочным пособием при расчете и составлении заявок на запасные части.

В указателе каталога детали расположены с указанием номера рисунка и номера позиции, где изображена данная деталь. Это облегчает поиск нужной детали в каталоге, если известно ее обозначение.

В каталоге применена пятизначная система обозначения сборочных единиц и деталей (после тире).

Цифры и буквы, стоящие до тире, обозначают модель изделия, первые две цифры после тире обозначают номер группы, последние три цифры обозначают номер детали или сборочной единицы.

В связи с постоянным совершенствованием изделия возможны незначительные изменения в конструкции отдельных сборочных единиц, не отраженные в настоящем издании и не являющиеся основанием для претензий.

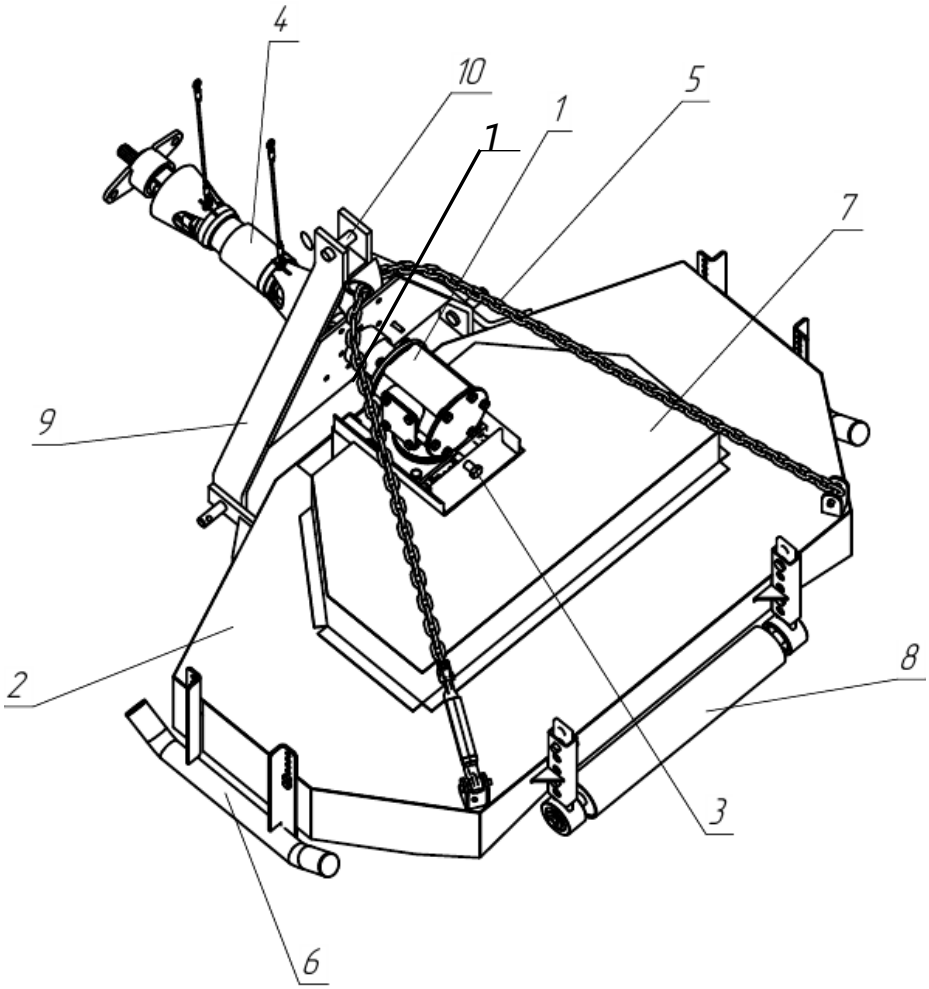

Косилка роторная КТМ2

1 – редуктор; 2 – облицовка; 3 – болт натяжной; 4 – привод; 5 – цепь; 6 – лыжа; 7 – кожух; 8 – ролик; 9 – сцепка; 10 – палец; 11 – муфта предохранительная

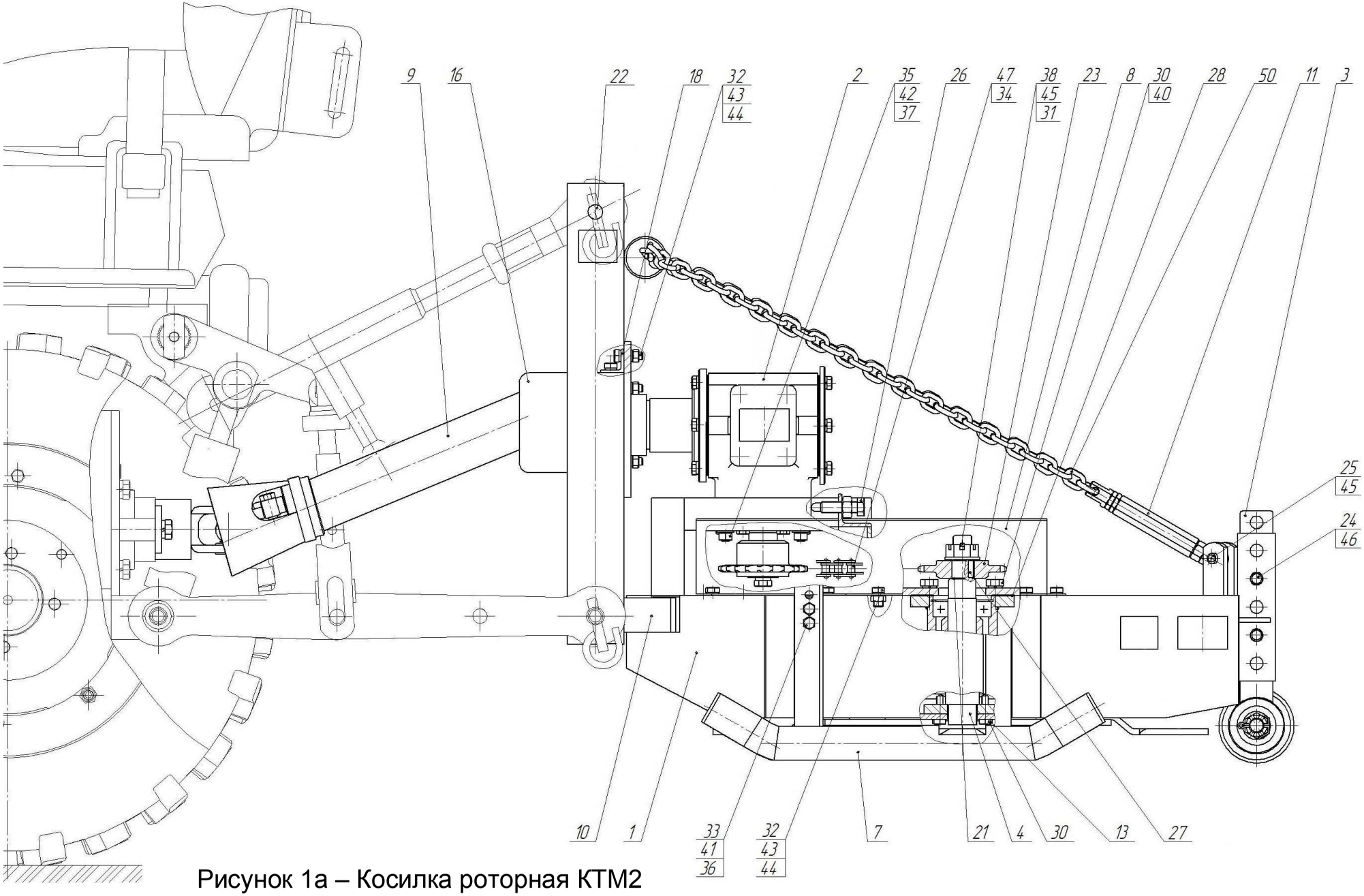

Рисунок 1а – Косилка роторная КТМ2

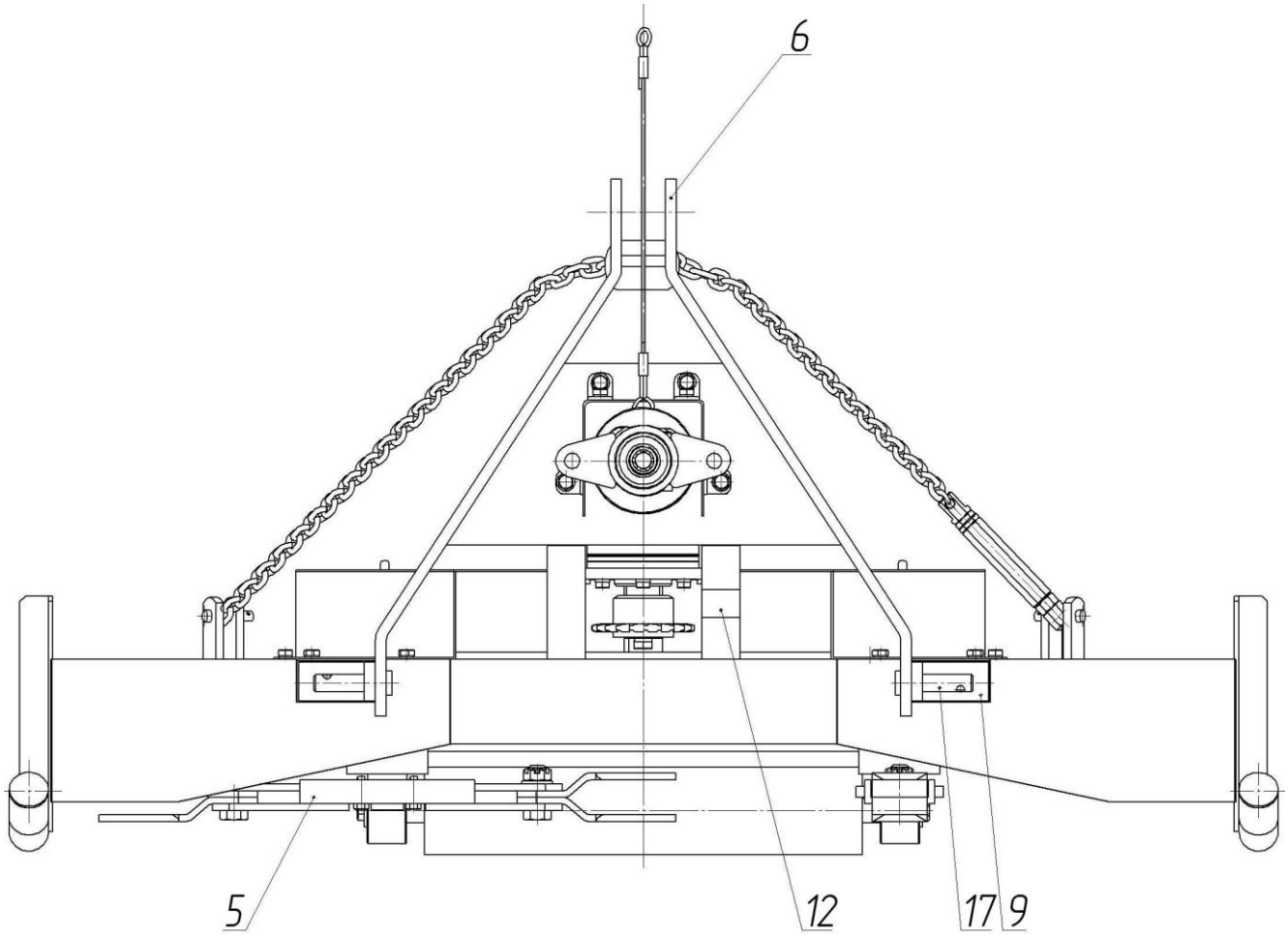

Рисунок 1б – Косилка роторная КТМ2

Рис.	Поз.	Обозначение	Наименование сборочных единиц, деталей	Кол.
1а, 1б		КТМ2-00.000	Косилка роторная КТМ2	
	1	КТМ2-01.000	Облицовка	1
	2	КТМ2-02.000	Редуктор	1
	3	КТМ2-03.000	Ролик	1
	4	КТМ2-04.000	Ось ротора	2
	5	КТМ2-05.000	Нож	2
	6	КТМ2-06.000	Сцепка	1
	7	КТМ2-07.000	Лыжа	2
	8	КТМ2-08.000	Кожух	1
	9	КТМ2-09.000	Привод	1
	10	КТМ2-01.100	Рама	1
	11	КТМ2-11.000	Талреп	1
	12	КТМ2-00.009	Табличка	1
	13	КТМ2-00.011	Пластина стопорная	4
	16	КТМ2-00.019	Кожух	1
	17	КФТ2-07.004	Палец	2
	18	КТМ2-00.008	Уголок	4
	21	КТМ2-00.021	Шайба	4
	22	КФТ2-00.006	Палец	1
	23	КТМ2-00.012	Звездочка	2
	24	КТМ2-00.013	Палец	4
	25	КТМ2-00.014	Палец	2
	26	КТМ-02.008	Болт натяжной	1
	27	КТМ2-00.029	Шпонка	2
	28	КТМ2-00.015	Компенсатор	4
	30	С00032	Болт М10-6gх25.88.35.019 ГОСТ 7798-70	20
	31	916073	Шайба С 20.01.019 ГОСТ 11371-78	2
	32	911004	Болт М6-6gх16.88.35.019 ГОСТ 7798-70	20
	33	С00094	Болт М8-6gх45.88.35.019 ГОСТ 7798-70	8
	34		Звено С-Пр-12,7-1820-2 ГОСТ 13568-75	1
	35	С00034	Болт М10-6gх30.88.35.019 ГОСТ 7798-70	4
	36	913025	Гайка М8-6Н.6.019 ГОСТ 5915-70	8
	37	913035	Гайка М10-6Н.6.019 ГОСТ 5915-70	4
	38	С00179	Гайка М20х1,5-6Н.6.019 ГОСТ 5919-73	2
	40	991401	Шайба 10.65Г.06 ГОСТ 6402-70	12
	41	6916290	Шайба 8Т.65Г.06 ГОСТ 6402-70	20
	42	916057	Шайба С 10.01.019 ГОСТ 11371-78	4
	43	913011	Гайка М6-6Н.6.019 ГОСТ 5915-70	20
	44	6916245	Шайба 6Т.65Г.06 ГОСТ 6402-70	20
	45	917110	Шплинт 3,2х18.019 ГОСТ 397-79	4
	46	917111	Шплинт 3,2х20.019 ГОСТ 397-79	4
	47		Цепь Пр-12,7-1820-2 ГОСТ 13568-75	1
	50		Цепь 2-5х19 ТУ ВК ФР.30.3613.005-93	1

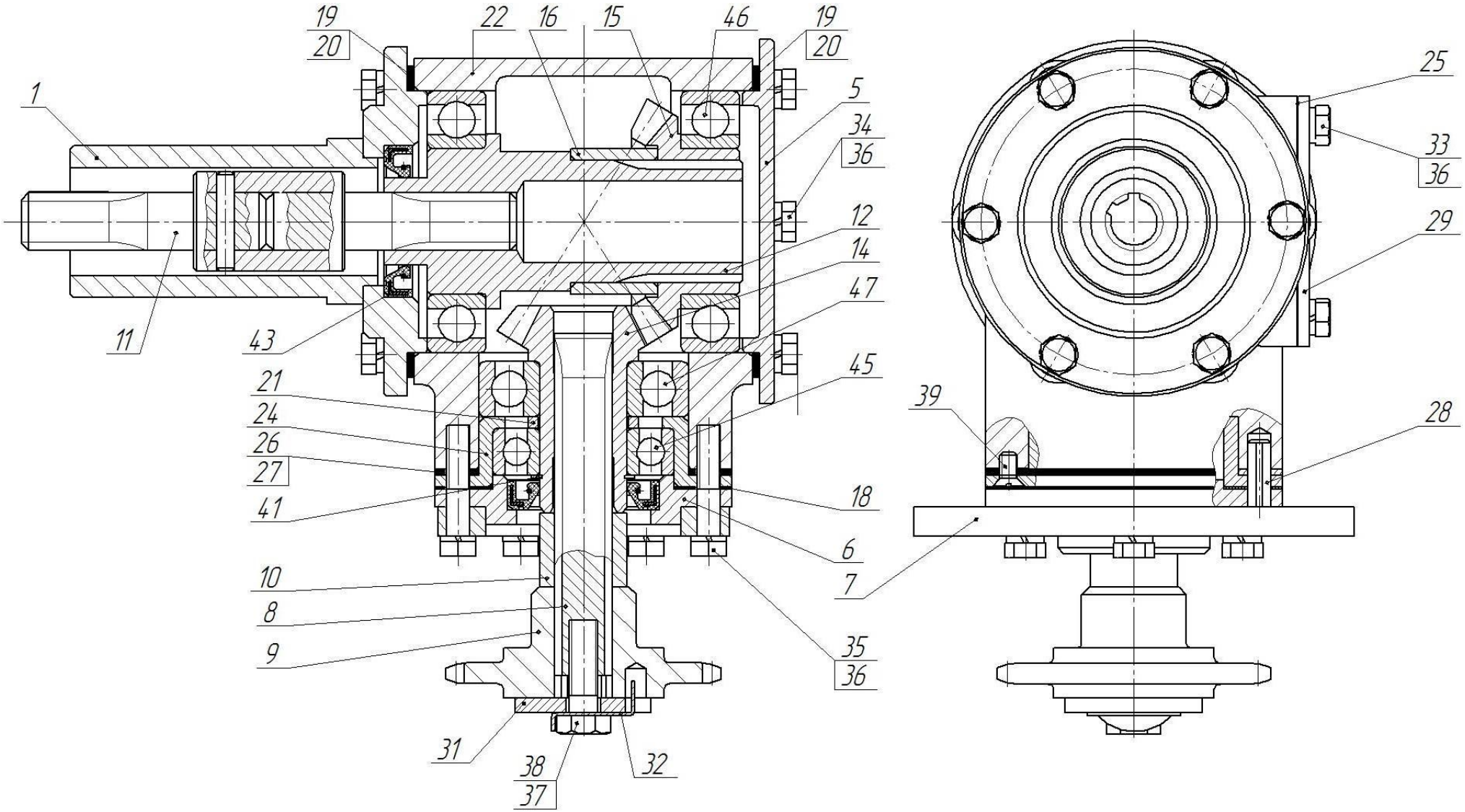

Рисунок 2 – Редуктор КТМ2-02.000

Рис.	Поз.	Обозначение	Наименование сборочных единиц, деталей	Кол.
2		КТМ2-02.000	Редуктор	
	1	КТМ2-02.100	Хвостовик	1
	2	КТМ2-02.200	Вал	1
	5	КРМ-03.001	Крышка	1
	6	КРМ-03.002	Фланец	1
	7	КРМ-03.003	Плита	1
	8	КРМ-03.004-А	Вал	1
	9	КТМ2-02.001	Звездочка	1
	10	КРМ-03.006	Втулка	1
	12	КРМ-03.008	Втулка	1
	14	ФР-00.128-01	Шестерня	1
	15	ФР-00.177-01	Шестерня	1
	16	ФМ-30.006	Кольцо	1
	18	ФМ-30.018	Прокладка	2
	19	ФР-00.116	Прокладка регулировочная	8
	20	ФР-00.116-01	Прокладка регулировочная	8
	21	ФР-00.158	Кольцо	1
	22	ФР-00.161	Корпус	1
	24	ФР-00.162	Корпус подшипника	1
	25	ФР-00.169	Прокладка	1
	26	ФР-00.171	Прокладка регулировочная	4
	27	ФР-00.171-01	Прокладка регулировочная	4
	28	ФР-00.178	Штифт	1
	29	ЩК-00.194	Крышка	1
	31	КРМ-03.009	Шайба	1
	32	КРМ-03.010	Шайба	1
	33	С00086	Болт М8-6gх20.88.35.019 ГОСТ 7798-70	4
	34	С00088	Болт М8-6gх25.88.35.019 ГОСТ 7798-70	12
	35	С00102	Болт М8-6gх40.88.35.019 ГОСТ 7798-70	6
	36	6916290	Шайба 8Т.65Г.06 ГОСТ 6402-70	22
	38	С00038	Болт М10-6gх.35.88.35.019 ГОСТ 7798-70	1
	39	912067	Винт М6-6gх12.58.019 ГОСТ 17475-80	2
	41	915245	Кольцо С30 ГОСТ 13940-86	1
	43	С00308	Манжета 1.1-30х52-1 ГОСТ 8752-79/ ОСТ 38.05146-78	2
	45	6921030	Подшипник 206 ГОСТ 8338-75	1
	46	С00524	Подшипник 210 ГОСТ 8338-75	2
	47	6921070	Подшипник 306 ГОСТ 8338-75	1

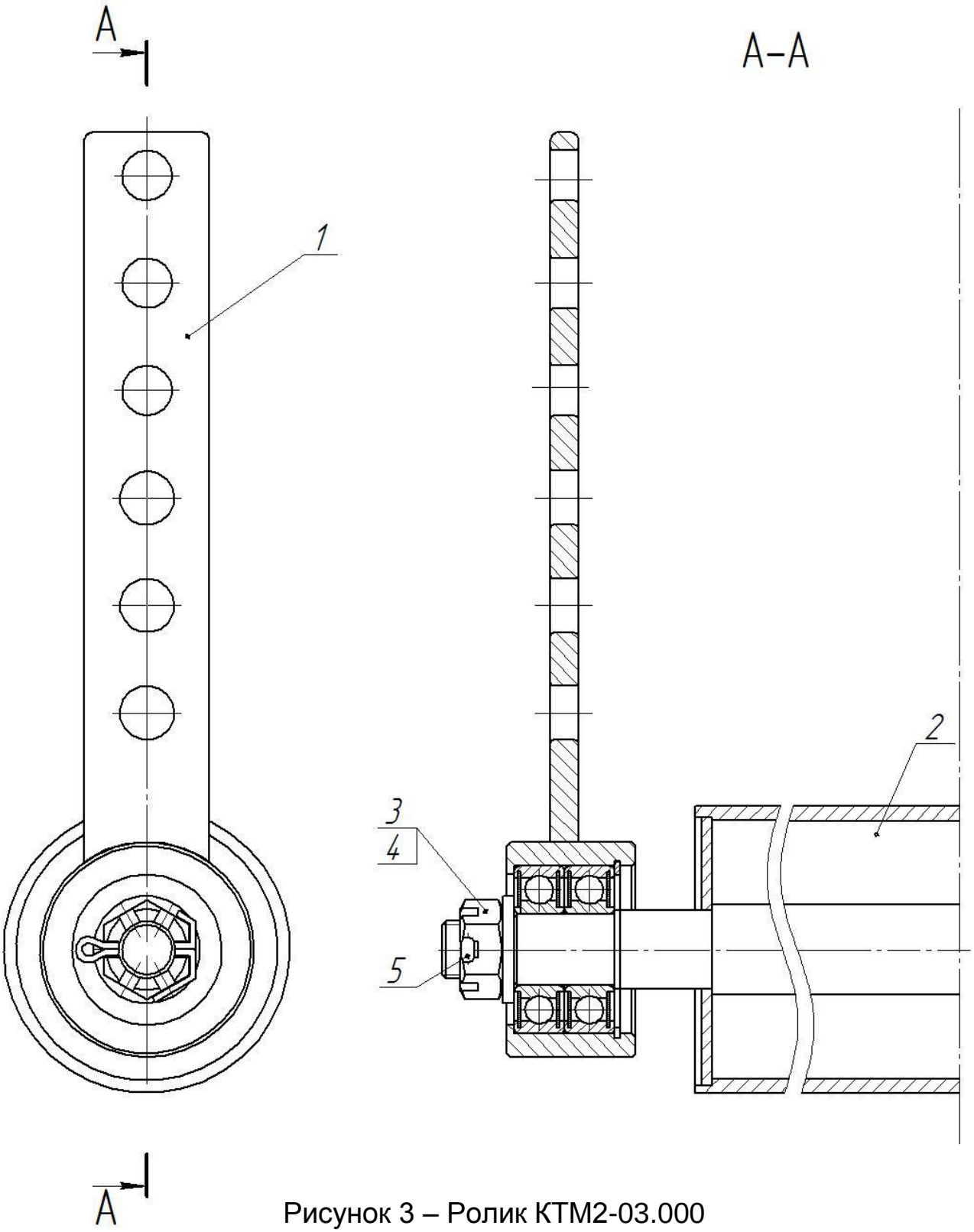

Рисунок 3 – Ролик КТМ2-03.000

Рис.	Поз.	Обозначение	Наименование сборочных единиц, деталей	Кол.
3		КТМ2-03.000	Ролик	
	1	КТМ2-03.100	Опора	2
	2	КТМ2-03.200	Каток	1
	3	913064	Гайка М16-6Н.04.019 ГОСТ 5919-73	2
	4	916069	Шайба С 16.01.019 ГОСТ 11371-78	2
	5	917123	Шплинт 4х36.019 ГОСТ 397-79	2

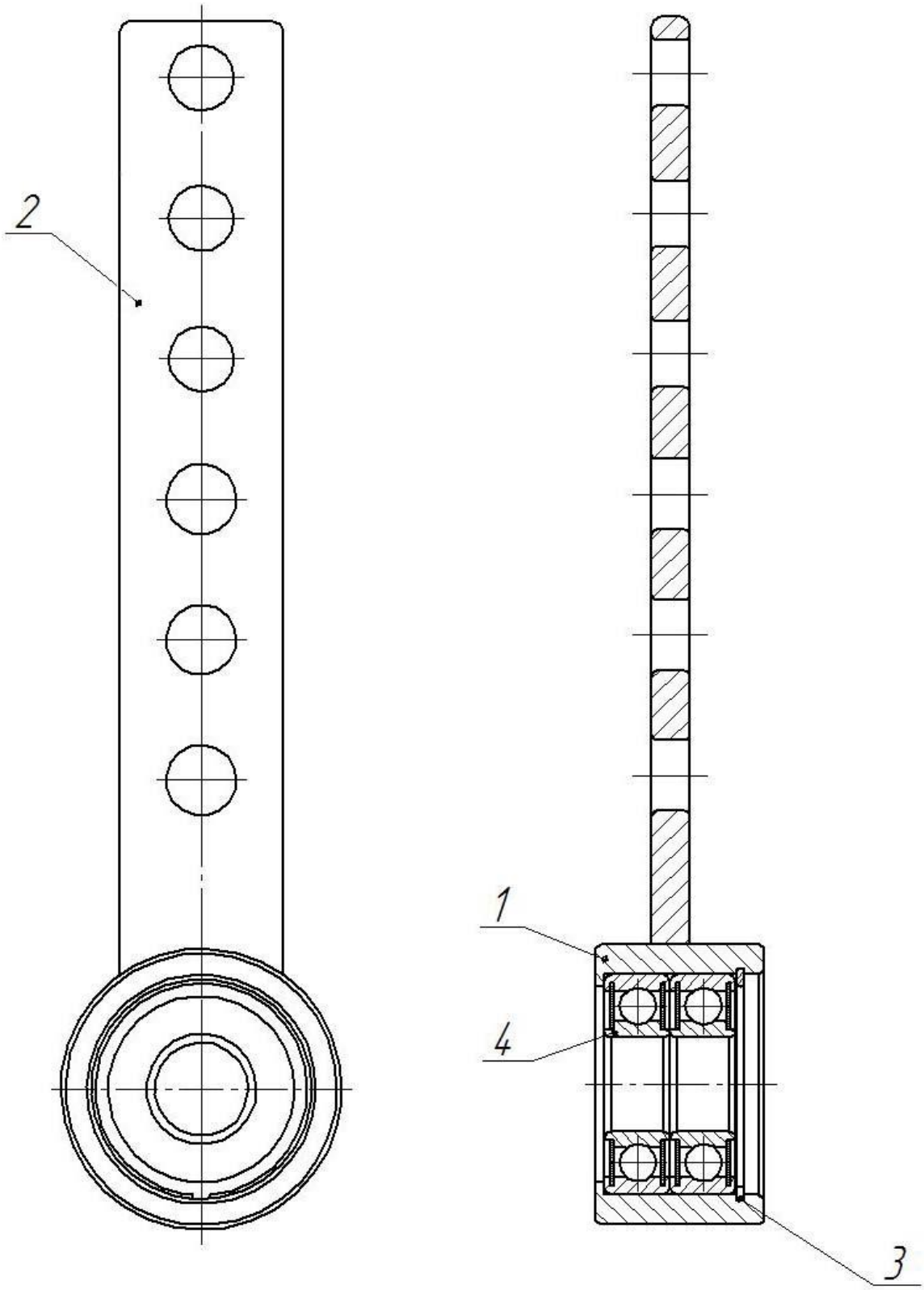

Рисунок 4 – Опора КТМ2-03.100

Рис.	Поз.	Обозначение	Наименование сборочных единиц, деталей	Кол.
4		КТМ2-03.100	Опора	
	1	КТМ-09.002	Корпус	1
	2	КТМ2-03.111	Балка	1
	3	915259	Кольцо С47 ГОСТ 13943-86	1
	4	43832	Подшипник 80204 ГОСТ 7242-81	2

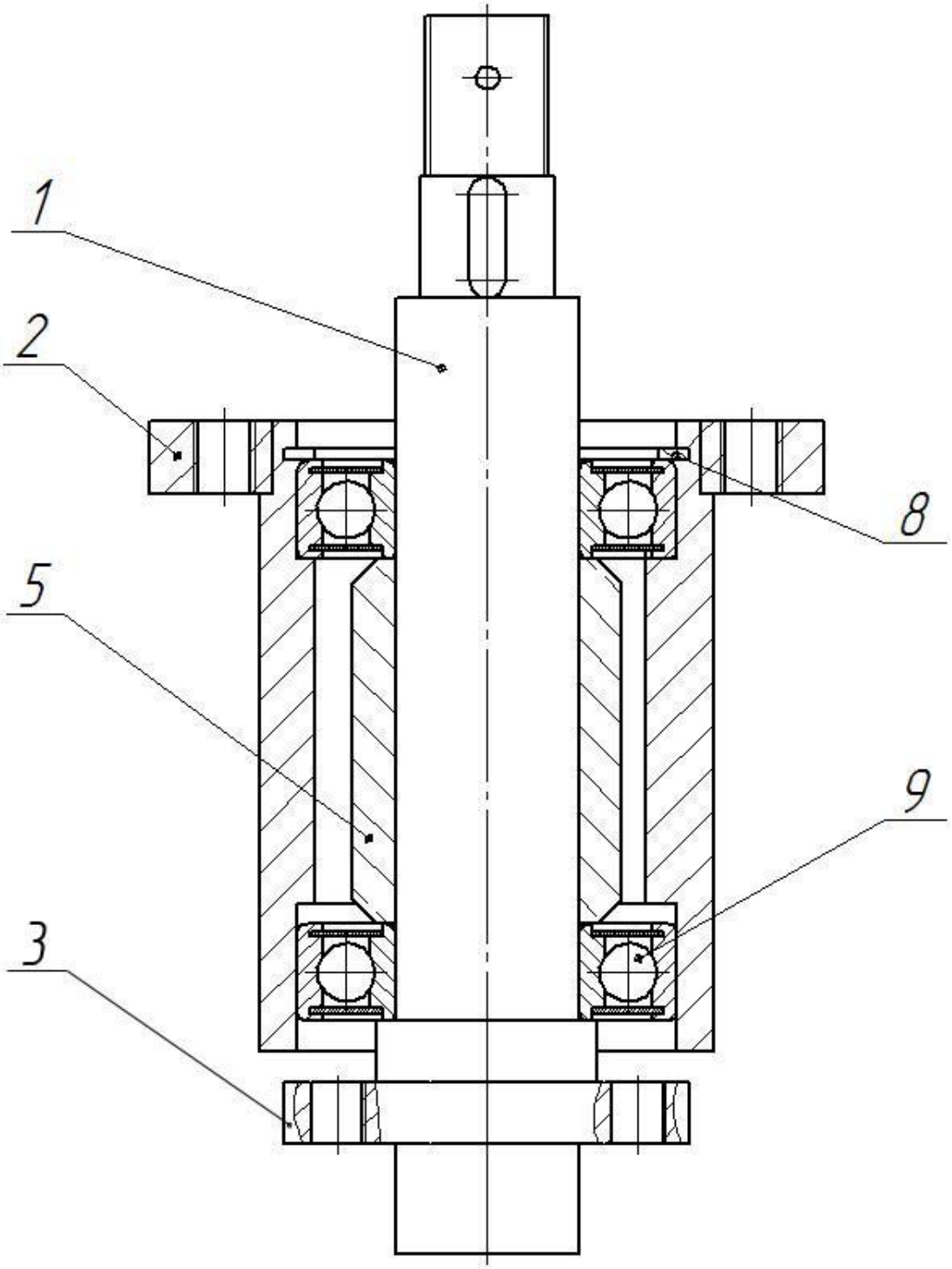

Рисунок 5 – Ось ротора КТМ2-04.000

Рис.	Поз.	Обозначение	Наименование сборочных единиц, деталей	Кол.
5		КТМ2-04.000	Ось ротора	
	1	КТМ-04.101	Вал	1
	2	КТМ2-04.200	Корпус	1
	3	КТМ-04.102	Фланец	1
	5	КТМ-04.001	Втулка	1
	8	915211	Кольцо С62 ГОСТ 13941-86	1
	9	24829	Подшипник 80206 ГОСТ 7242-81	2

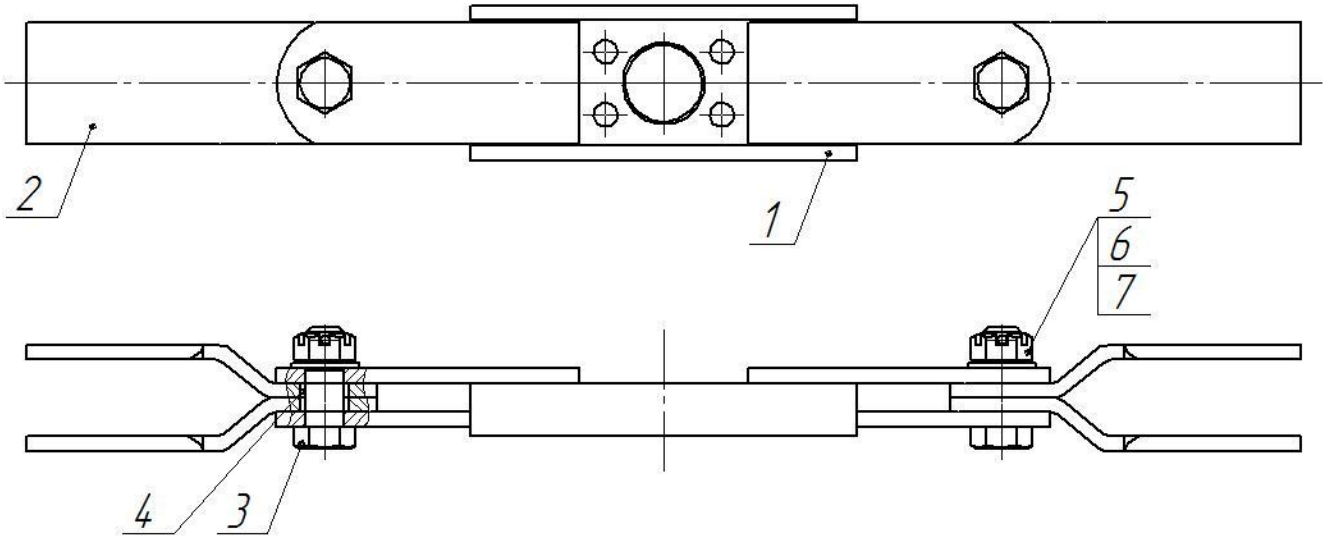

Рисунок 6 – Нож КТМ2-05.000

Рис.	Поз.	Обозначение	Наименование сборочных единиц, деталей	Кол.
6		КТМ2-05.000	Нож	
	1	КТМ-05.100	Корпус	1
	2	КТМ2-05.002	Нож	4
	3	КТМ2-05.003	Болт	2
	4	КТМ2-05.004	Втулка	2
	5	С00170	Гайка М16-6Н.6.019 ГОСТ 5919-73	2
	6	916069	Шайба С16.01.019 ГОСТ 11371-78	2
	7	917123	Шплинт 4х36.019 ГОСТ 397-79	2

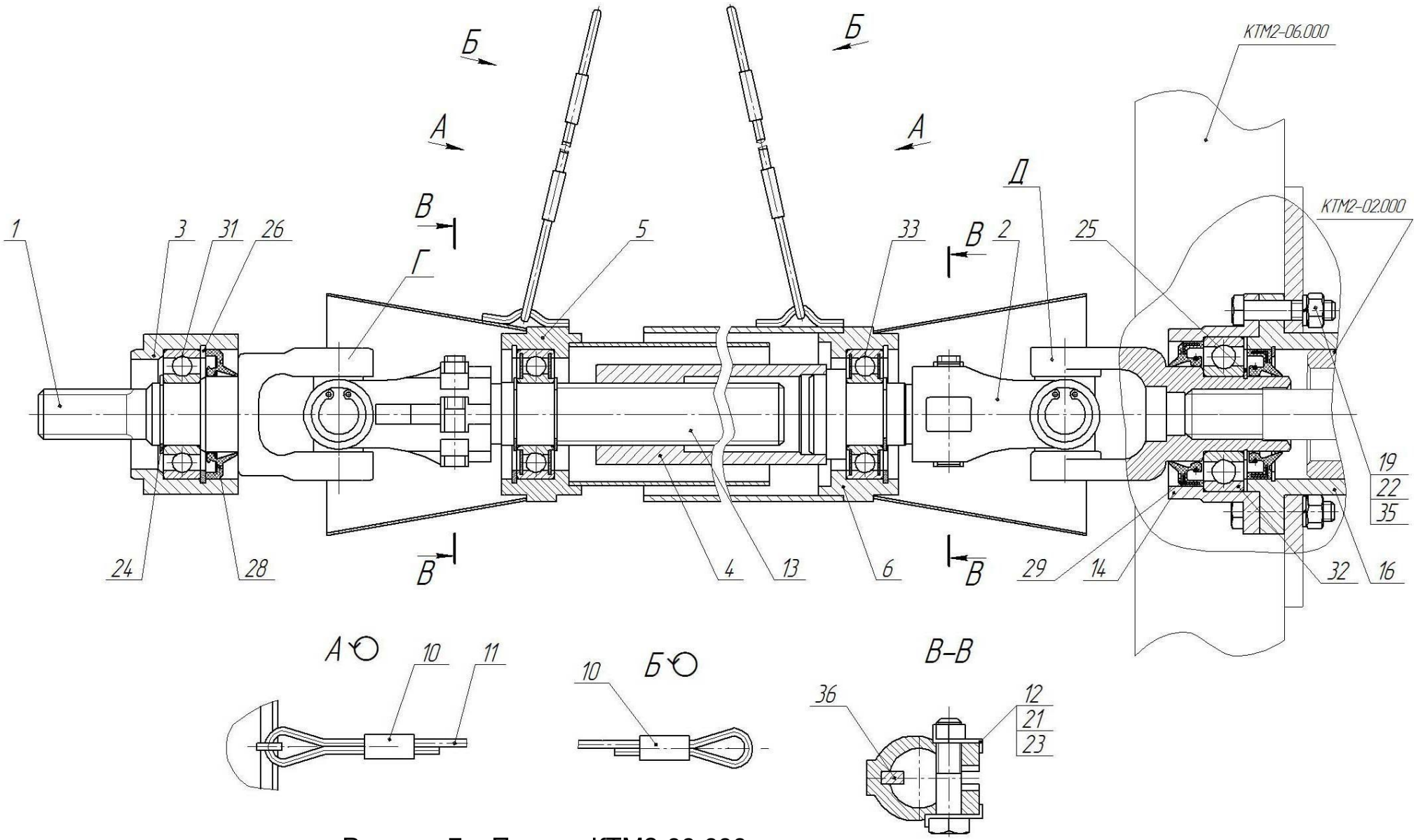

Рисунок 7 – Привод КТМ2-09.000

Оси Г и Д должны быть ориентированы друг относительно друга как показано на рисунке 7. Обеспечить взаимным расположением подвижных частей деталей поз. 5 и поз. 6.

Рис.	Поз.	Обозначение	Наименование сборочных единиц, деталей	Кол.
7		КТМ2-09.000	Привод	
	1	ФР-00.715	Шарнир карданный	1
	2	ФР-00.725	Шарнир карданный	1
	3	ФР-00.750	Корпус	1
	4	КТМ2-09.100	Вал	1
	5	КТМ2-09.200	Кожух	1
	6	ФР-00.7751	Кожух	1
	10	КТМ2-09.001	Втулка	4
	11	КТМ2-09.002	Ограничитель	2
	12	80-3401013	Шайба	2
	13	ФР-00.708	Вал	1
	14	ФР-00.716	Корпус подшипника	1
	16	КТМ2-09.011	Опора	1
	19	С00092	Болт М8-6gх35.88.35.019 ГОСТ 7798-70	5
	21	911072	Болт М10-6gх45.88.35.019 ГОСТ 7795-70	2
	22	913025	Гайка М8-6Н.6.019 ГОСТ 5915-70	5
	23	913035	Гайка М10-6Н.6.019 ГОСТ 5915-70	2
	24	915243	Кольцо С25 ГОСТ 13940-86	4
	25	915245	Кольцо С30 ГОСТ 13940-86	1
	26	915262	Кольцо С52 ГОСТ 13943-86	4
	28	942105	Манжета 2.2-30х52-1 ГОСТ 8752-79/ОСТ 38.05146-78	2
	29	942111	Манжета 2.2-38х58-1 ГОСТ 8752-79/ОСТ 38.05146-78	1
	31	921017	Подшипник 205К ГОСТ 8338-75	1
	32	921019	Подшипник 206А ГОСТ 8338-75	1
	33	921168	Подшипник 180205К1С17 ГОСТ 8882-76	2
	35	43834	Шайба 8Т.65Г.019 ГОСТ 6402-70	5
	36	24414	Шпонка 5х9.06 ГОСТ 24071-97	2